Освещение общественных помещений, офисов и ЖКХ

Характеристики

Офис ViLED колотый лед, 28 Вт арт. VILED CC 02-У-К-28-590.590.15-4-0-65

Основные характеристики светильника

Светодиодный светильник "Офис ViLED колотый лед", 28 Вт

Степень защиты от внешних воздействий, IP	65
Класс защиты от поражения эл. током	I
Климатическое исполнение	УХЛ4
Габаритные размеры светильника, мм	590x590x15
Масса светильника, НЕТТО, кг	1
Количество светильников в упаковке, шт.	5
Габаритные размеры упаковки, мм	610x610x110
Масса БРУТТО, кг	5,2
Материал корпуса	Пластик
Материал рассеивателя	Полистирол
Гарантия	3 года
Тип крепления	Универсальный

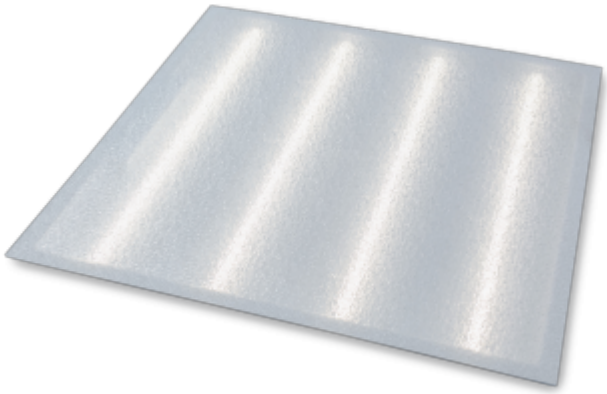

Код товара: 3906

Схема крепления / подключения

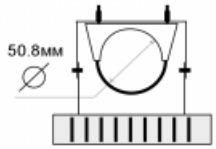

Крепление универсальное

Электротехнические характеристики:

Напряжение питания, В	170-264
Диапазон рабочих частот, Гц	50 / 60
Потребляемая мощность, Вт	28
Коэффициент мощности светильника, cos φ	≥ 0,9
Температура эксплуатации, °С	+40 / +10

Кривые силы света

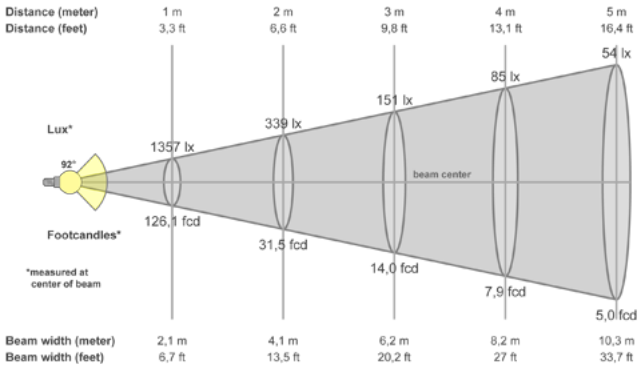

Светотехнические характеристики:

Световой поток светильника (номинальный), Лм	3080 ÷ 3360
Цветовая температура, К	4000
Индекс цветопередачи, Ra	≥ 80
Кривая силы света	Д (косинусная)
Коэффициент пульсации, %	< 5
Ресурс светодиодов, час.	100 000